Расширенная схема использования интеграции оборудования компании slomo.tv для судейства и трансляций матчей на спортивных аренах на примере показ хоккейного матча.

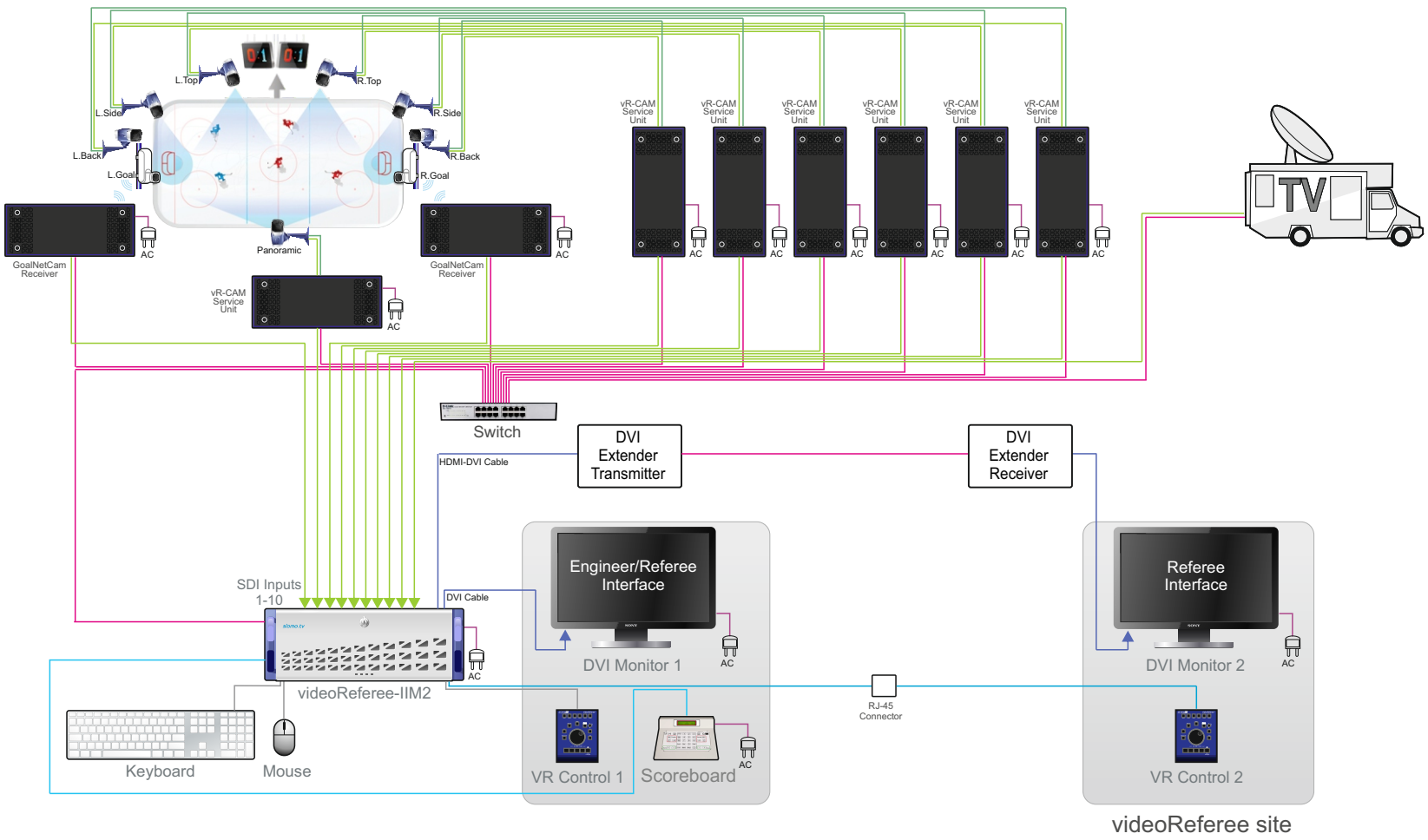

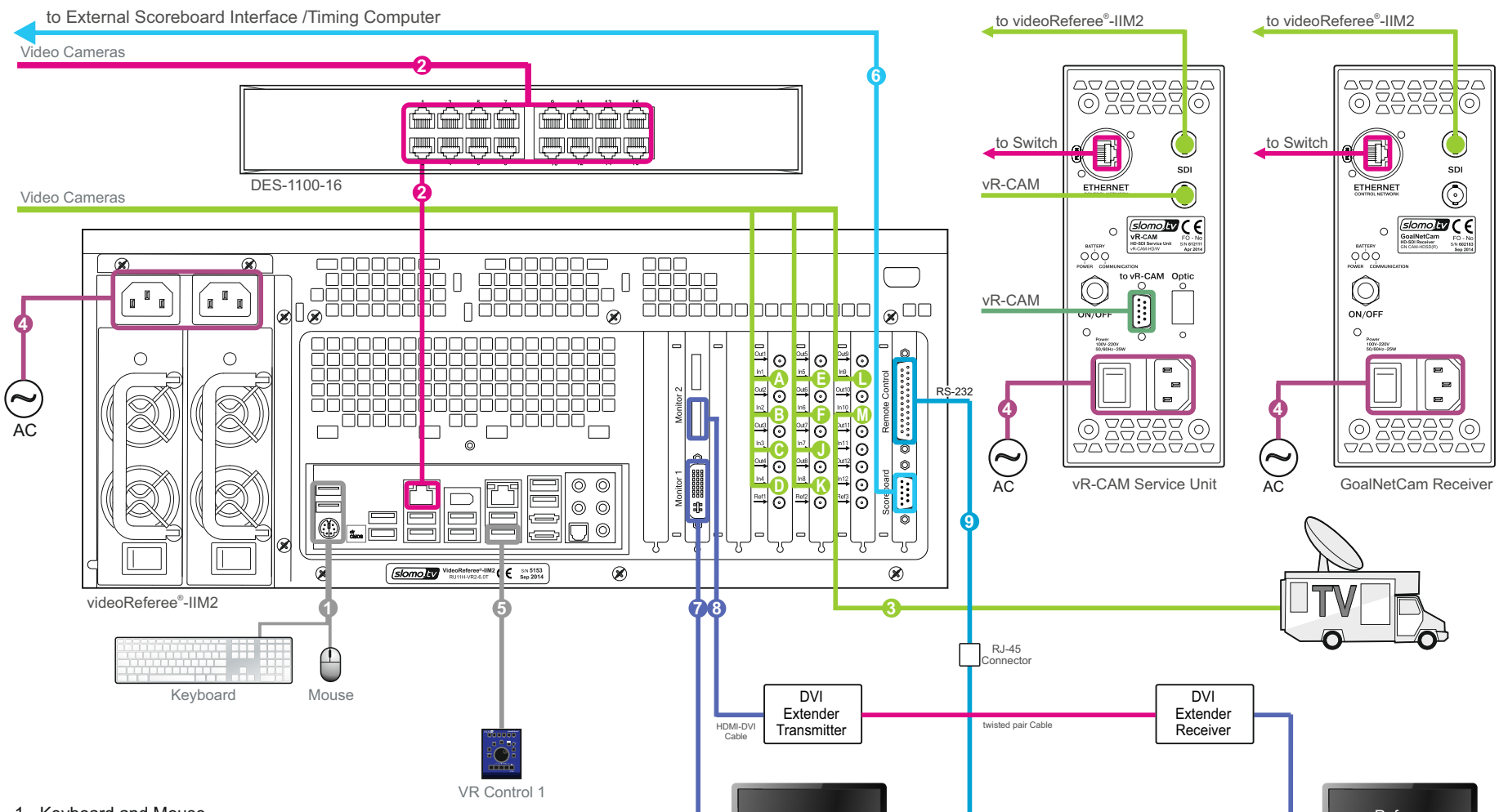

1 - Keyboard and Mouse
2 - LAN
3 - SDI Inputs 1 - 10
A - Camera L.Top
B - Camera L.Goal
C - Camera L.Back
D - Camera L.Side
E - Camera R.Top
E - Camera R.Goal
F - Camera R.Back
J - Camera R.Side
K - Camera Tv_Pgm
M - Camera Panoramic
4 - AC110/220 V 60/50Hz
5 - USB VR Remote Control
6 - Scoreboard Interface
7 - DVI 1920 x 1080 - Engineer/Referee Interface
8 - DVI 1920 x 1080 - Referee Interface
9 - VR Remote Control

- SDI
- Proprietary vR-CAM Cable
- Ethernet
- DVI/HDMI
- RS-232/422/485 to Scoreboard
- RS-232/422/485 to vR Control
- Power
- USB

Use Slomo 900.003.043.10 Cable for BNC Connections 3